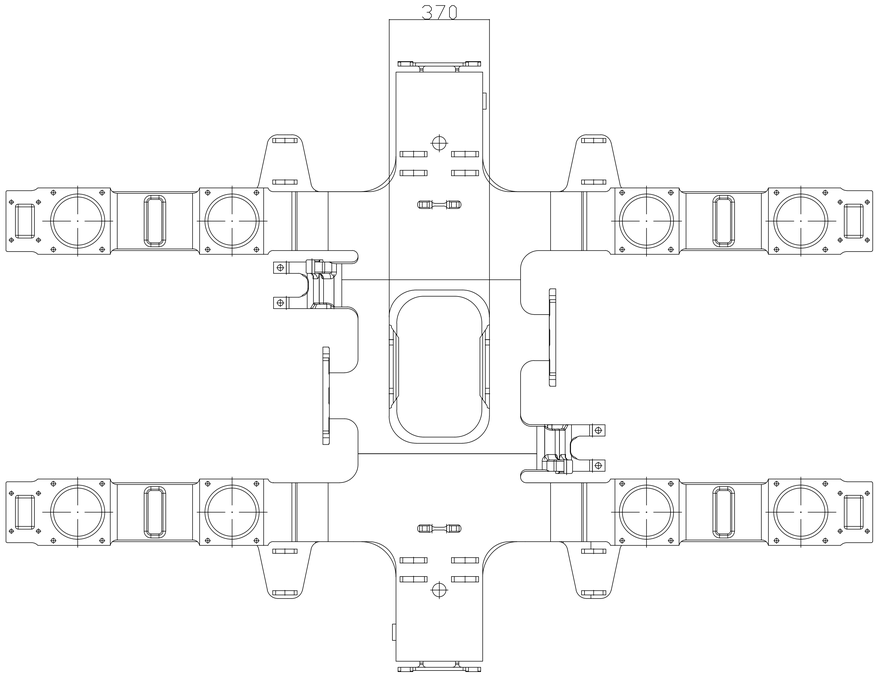

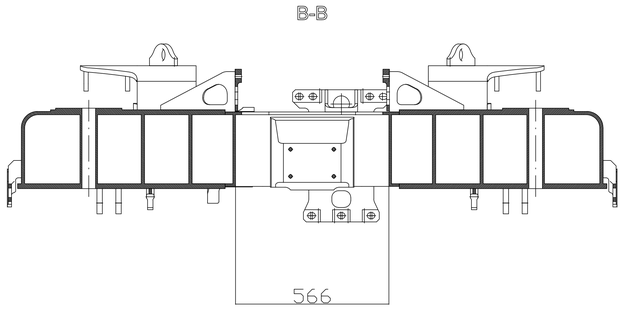

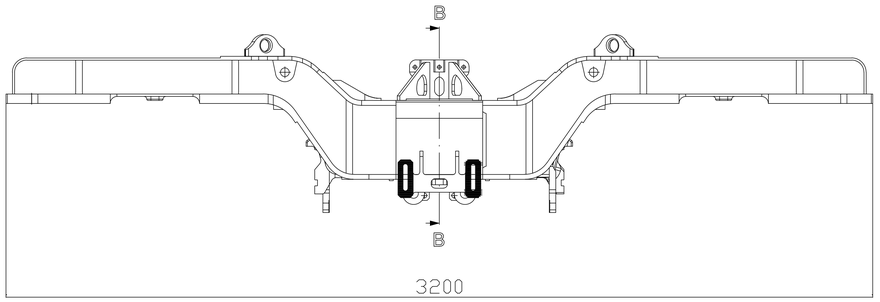

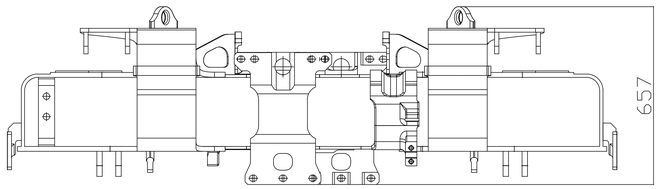

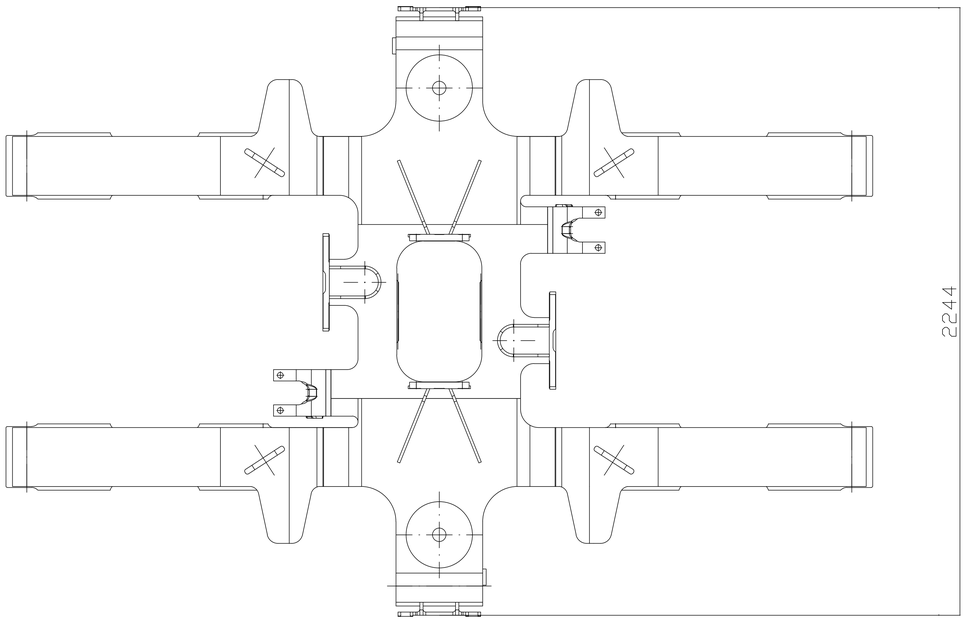

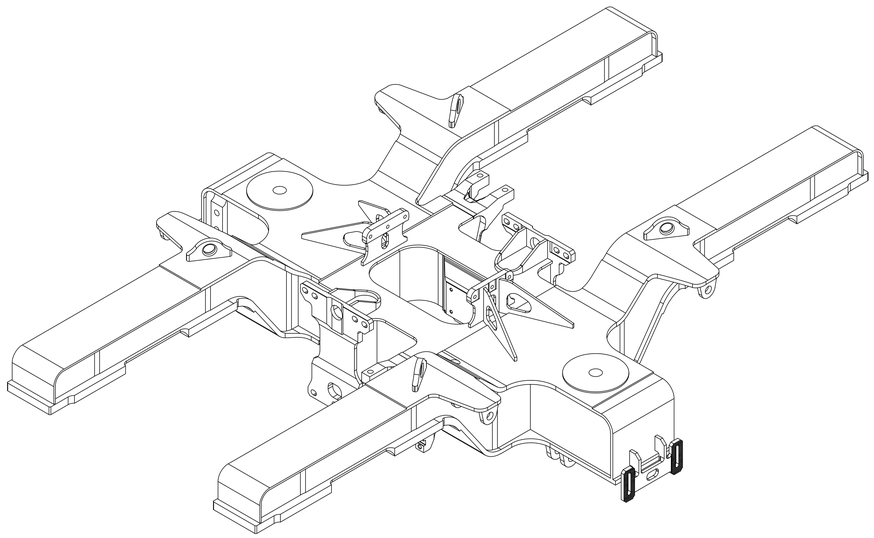

MATERIÁL					
POLOTOVAR					
TOLEROVÁNÍ					
OBROBENÍ					
PROMÍTÁNÍ				MĚŘÍTKO	1 : 10
KONSTR.	KREHOLA	SCHVÁLIL		HMOTNOST kg	
KONTR.		RAJIM	8.5.2025	SESTAVA	
				STARÝ V	KUSOVNÍK

UNIVERZITA PARDUBICE DOPRAVNÍ FAKULTA JANA PERNERA

NÁZEV: RÁM PODVOZKU

NÁZEV VÝKRESU: 02 – 62607